1510/4.12.110.180

BESCHREIBUNG

- Mutterbaureihe 1510 mit Einzelgangumlenkung als federverspannte Zylinder-Doppelmutter mit Anschlussgewinde und 2-Punkt-Kontakt, ohne Absteifer
- Außengeometrie der Mutter konzipiert zum Einschrauben
- Spindelgewinde eingängig geschliffen nach Klasse P1-P5

TECHNISCHE DATEN UND ABMESSUNGEN

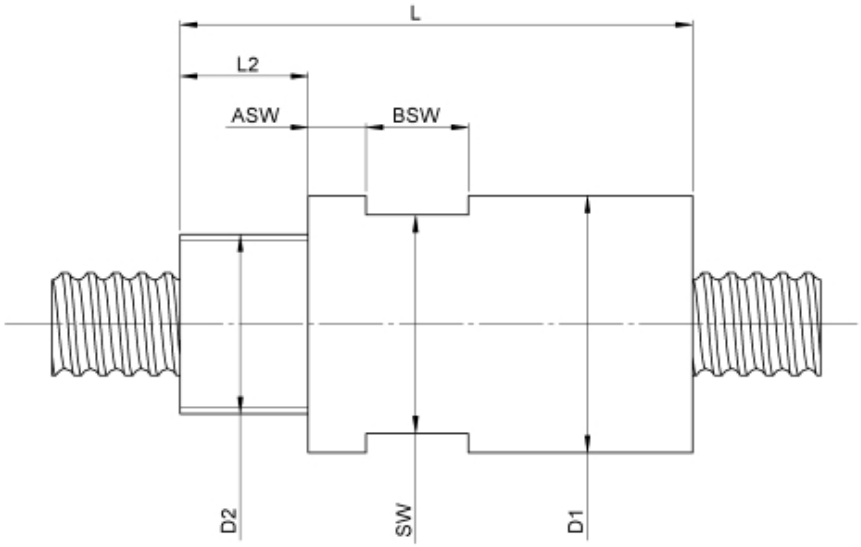
L
L2
ASW
BSW
D2
SW
D1

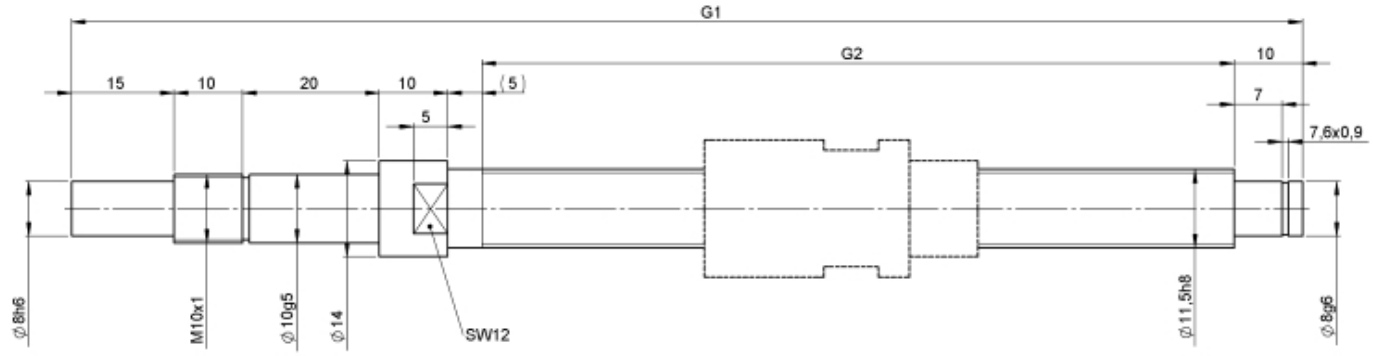
G1
G2
10
15
10
20
10
(5)
5
7
7,6x0,9
∅8h6
M10x1
∅10g5
∅14
SW12
∅11,5h8
∅8g6

Muttertyp			1510	Max. Vorspannung	[kN]		0,08
Nenn-Ø	[mm]	dN	12	Genauigkeit T oder P			P
Steigung	[mm]	P	4	Vorspannung/spielfrei/Axialspiel			Vorspannung
Spindelform			B	Mutterlänge	[mm]	L	49
Hub	[mm]		50	Max. Axialbelastung	[kN]	Fmax	0,07
Gesamtlänge	[mm]	G1	180	Länge Spanngewinde	[mm]	L2	10
Gewindelänge	[mm]	G2	110	Dyn. Tragzahl	[kN]	Ca	2,50
Umläufe		i	2x2	Stat. Tragzahl	[kN]	C0a	2,80
Kugel-Ø	[mm]	dW	2	Zentrierbund-Ø	[mm]	D1	24
DN-Wert (ca.)			120000	Spanngewinde-Ø/Anschlussgewinde-Ø	[mm]	D2	M18x1
Gangzahl			1	Schlüsselweite	[mm]	SW	22
Leerlaufdrehmoment VON	[Ncm]		1,0	Breite Schlüsselfläche	[mm]	BSW	10
Leerlaufdrehmoment BIS	[Ncm]		2,0	Abstand zur Schlüsselfläche	[mm]	ASW	6,5

August Steinmeyer GmbH & Co. KG | info@steinmeyer.com

Antriebe, Antriebstechnik, Kugelgewindetriebe, Präzisions-Kugelgewindetriebe, Miniatur-Kugelgewindetriebe, Schwerlast-Kugelgewindetriebe, Angetriebene Muttern, Gekühlte Kugelgewindetriebe, Präzisions-Gleitgewindetriebe, Differential-Rollenspindeln, Gerollte Kugelgewindetriebe