1516/5.32.3,5.5

BESCHREIBUNG

- Mutterbaureihe 1516 mit Einzelgangumlenkung als Flansch-Doppelmutter mit 2-Punkt-Kontakt, beidseitig mit Standard Kunststoffabstreifern
- Außengeometrie der Mutter nach DIN für die Befestigung über einen Flansch
- Spindelgewinde eingängig geschliffen nach Klasse P1-P5

TECHNISCHE DATEN UND ABMESSUNGEN

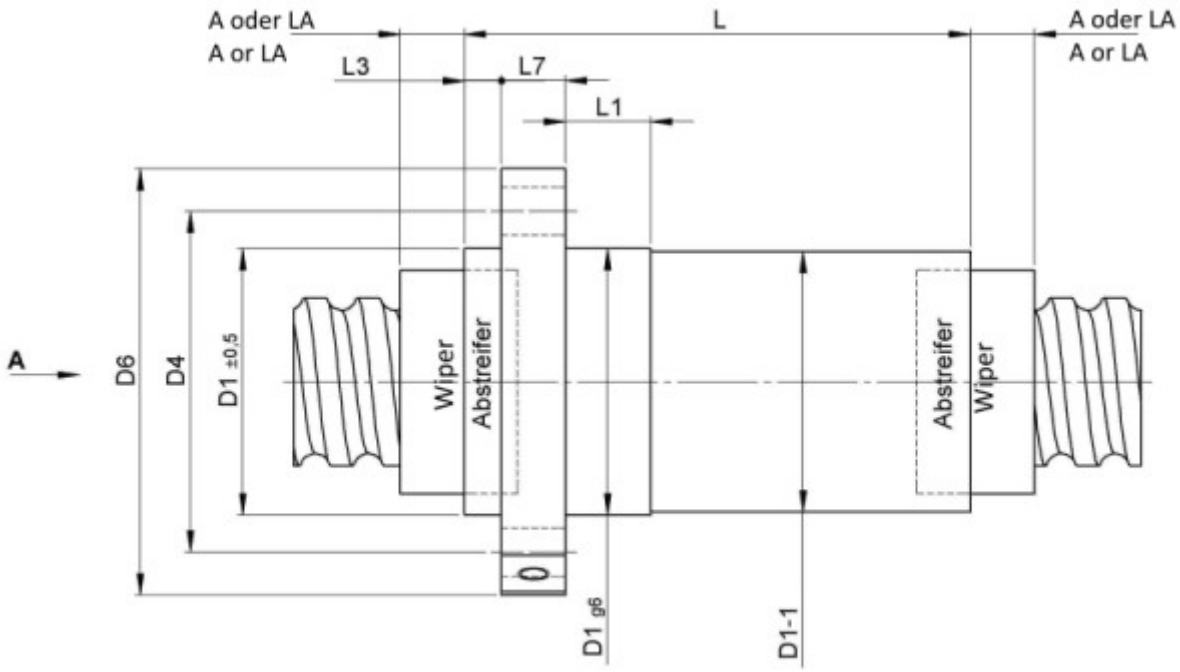

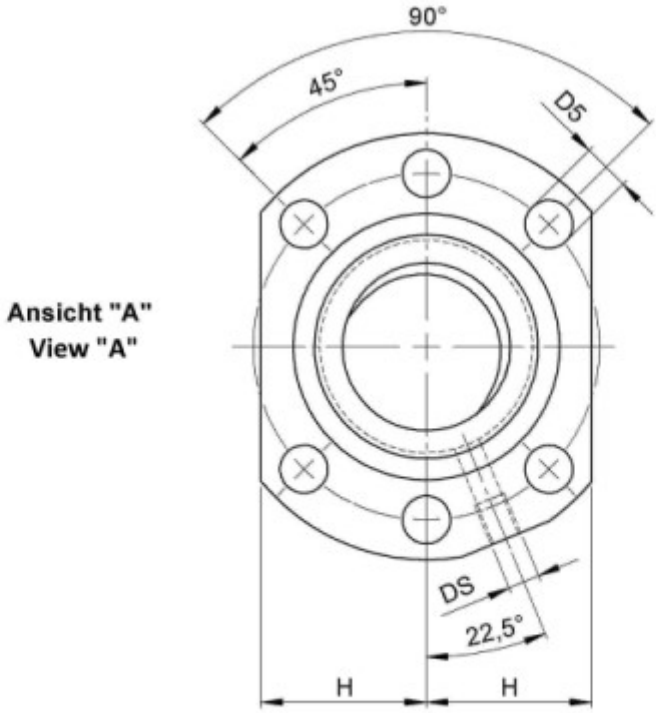

Form B
Shape B

Muttertyp			1516	Flanschbreite	[mm]	L7	12
Nenn-Ø	[mm]	dN	32	Dyn. Tragzahl	[kN]	Ca	24,80
Steigung	[mm]	P	5	Stat. Tragzahl	[kN]	C0a	49,70
Umläufe		i	2x5	Kugel-Ø	[mm]	dW	3,5
Zusätzlicher Abstreiferüberstand bei Doppelabstreifer	[mm]	LA	9	DN-Wert (ca.)			120000
Länge Zentrierbund	[mm]	L1	10	Gangzahl			1
Zentrierbund-Ø	[mm]	D1	50	Steifigkeit	[N/µm]	Rnu,ar	900
Passung Zentrierbund-Ø	[mm]		g6	Leerlaufdrehmoment VON	[Ncm]		15,9
Teilkreis-Ø	[mm]	D4	65	Leerlaufdrehmoment BIS	[Ncm]		47,6
Ø Flanschlöcher		D5	9	Max. Vorspannung	[kN]		2,48
Schmieranschluss	[mm]	DS	M6x1	Genauigkeit T oder P			P
Flansch-Ø	[mm]	D6	80	Mutterlänge	[mm]	L	107
Abstand Flanschabflachung	[mm]	H	31	Länge Abstreiferüberstand	[mm]	L3	6

August Steinmeyer GmbH & Co. KG | info@steinmeyer.com

Antriebe, Antriebstechnik, Kugelgewindetriebe, Präzisions-Kugelgewindetriebe, Miniatur-Kugelgewindetriebe, Schwerlast-Kugelgewindetriebe, Angetriebene Muttern, Gekühlte Kugelgewindetriebe, Präzisions-Gleitgewindetriebe, Differential-Rollenspindeln, Gerollte Kugelgewindetriebe